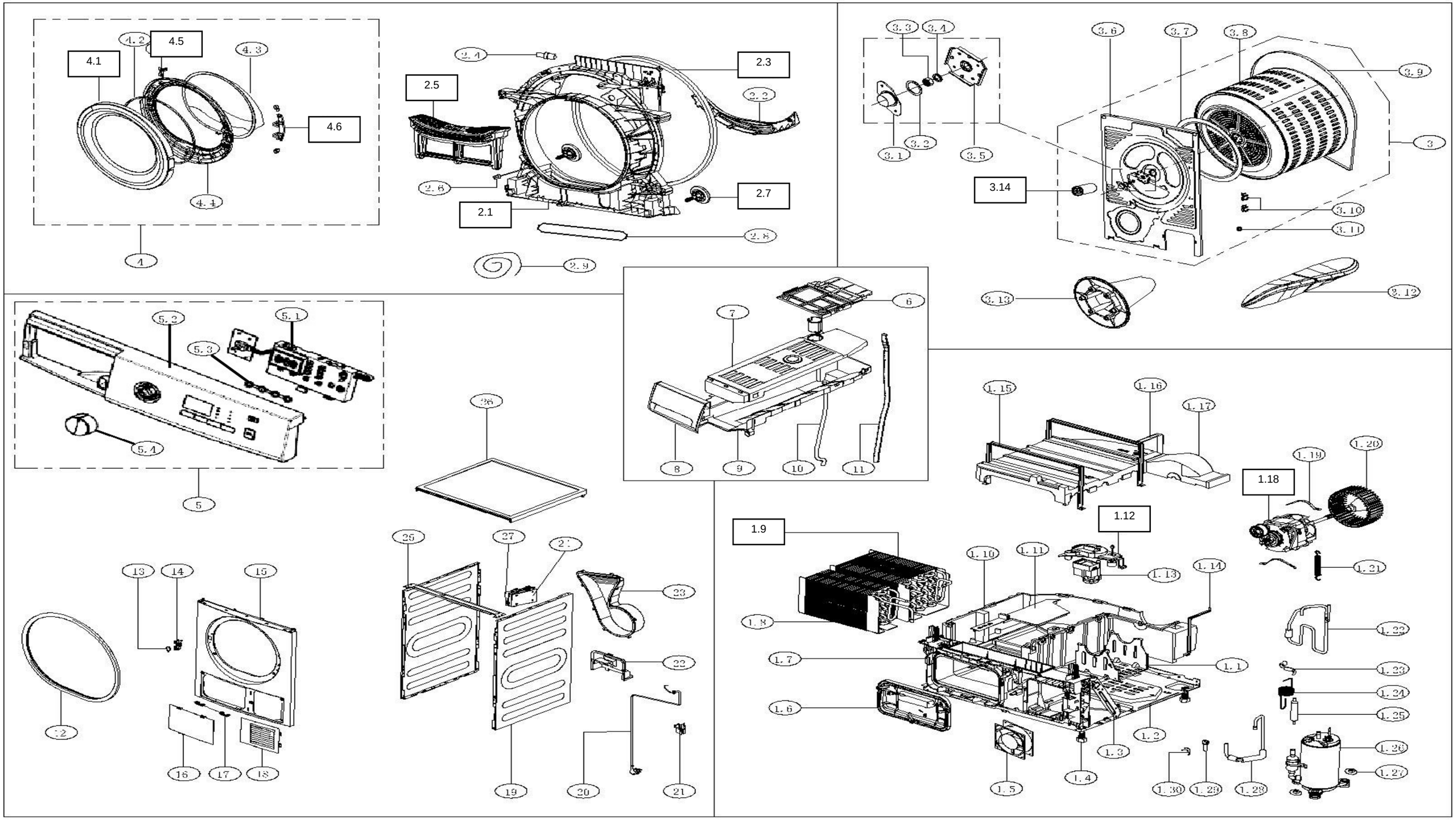
4.1
4.2
4.5
4.3
4.6
4.4
4
2.4
2.5
2.3
2.2
2.6
2.7
2.1
2.8
2.9
3.3
3.4
3.6
3.7
3.8
3.9
3.1
3.2
3.5
3
3.14
3.10
3.11
3.13
3.12
5.2
5.1
5.3
5.4
5
26
7
6
8
9
10
11
1.15
1.16
1.17
1.19
1.20
1.18
1.12
1.9
1.10
1.11
1.13
1.14
1.21
1.8
1.22
1.7
1.1
1.23
1.24
1.6
1.25
1.2
1.3
1.26
1.4
1.27
1.5
1.30
1.28
1.29
13
14
15
12
16
17
18
25
27
23
22
19
20
21